Вне зависимости от того, какие требования выдвигает Ваш бизнес, компания ФУрал имеет опыт и возможности им соответствовать. Мы будем гордиться званием Вашего делового партнера.

КАТАЛОГ ПРОДУКЦИИ

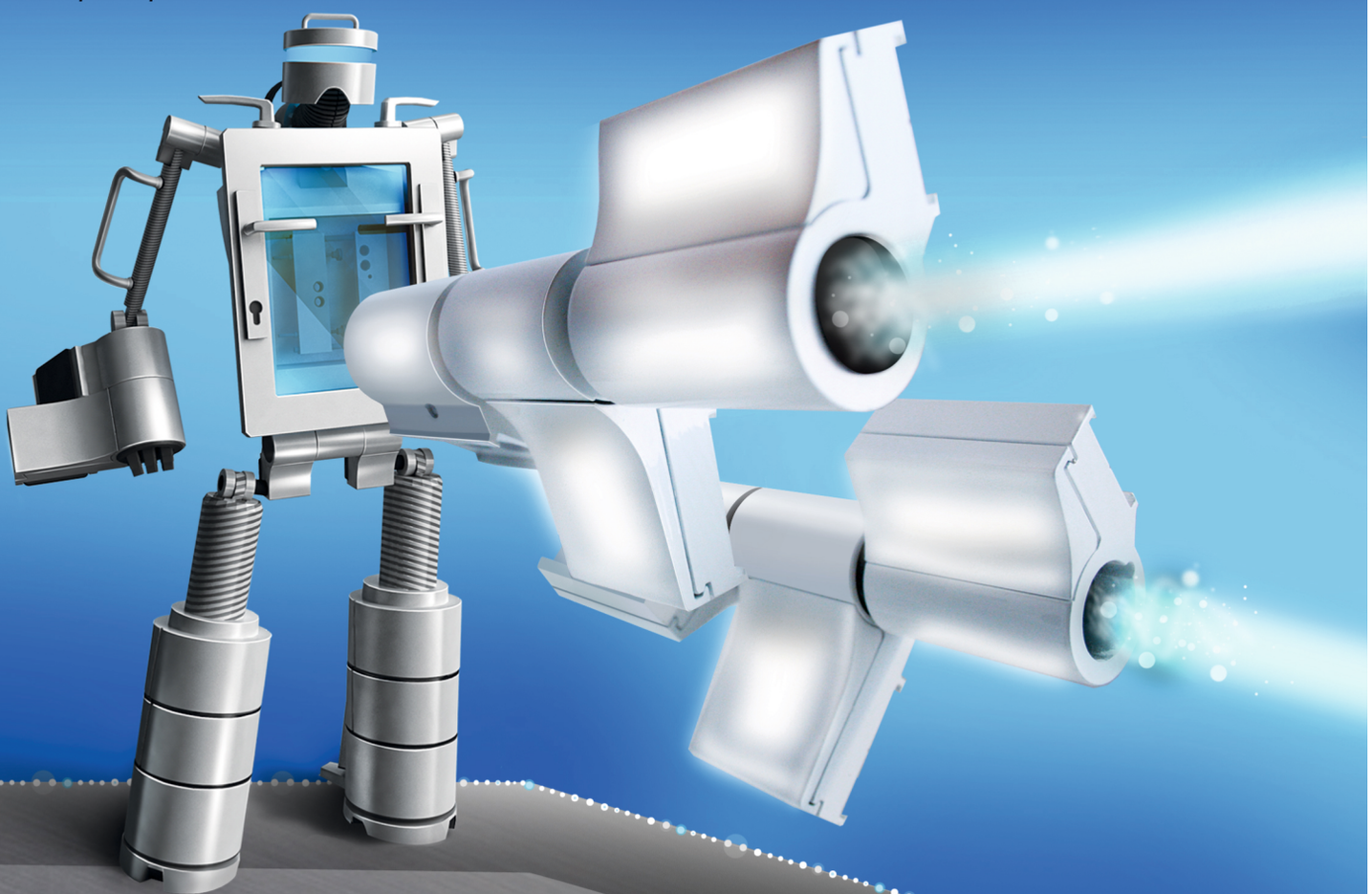

FURAL

Россия, 620087, г. Екатеринбург,
ул. Самолетная, 55, оф. 1
тел/факс: (343) 220-72-15
тел: (343) 216-24-85, 216-08-96
e-mail: mail@fural.ru, сайт: www.fural.ru

О КОМПАНИИ

Компания рада приветствовать Вас на страницах нашего каталога. Вашему вниманию предоставляется только качественная продукция. Компания была основана в 2001 году. Сразу же были запущены первые производственные мощности. За это время было освоено производство более 15 наименований продукции для светопрозрачных конструкций - дверные петли нескольких модификаций, дверные ручки, оконные ручки и нажимные гарнитуры. Вся продукция изготавливается на немецком оборудовании с использованием высококачественных материалов:

- алюминий горячепресованный марки АД-31;
- специально разработанный состав пластмассы с рабочей температурой от -60 до +120 С
- винты с двойным покрытием: оцинковка и фосфатация (данное покрытие обеспечивает долгосрочную работу).

На данный момент компания сотрудничает более чем с 500 фирмами по всей России и ближнего зарубежья.
Сейчас готовится к выпуску еще несколько наименований продукции.

ДИПЛОМ

Награждается участник выставки
«Строительный комплекс Большого Урала»
(5-8 октября 2004 г., Екатеринбург)

ООО Компания «ФуRAL»
(Екатеринбург)

за производство широкого ассортимента высококачественной фурнитуры для пластиковых и алюминиевых конструкций.

Заместитель председателя жюри:
Первый заместитель министра строительства и жилищно-коммунального хозяйства Свердловской области,
Главный архитектор Свердловской области — Г.В. Мазаев

Генеральный директор ЗАО «Уральские Выставки-2000» — В.Г. Завьялов

В 2004 году компания была награждена дипломом “За производство широкого ассортимента высококачественной фурнитуры для светопрозрачных конструкций” на выставке “Строительный комплекс Большого Урала” в городе Екатеринбурге.

ДИПЛОМ DIPLOMA

MosBuild

15 ЛЕТ УСПЕХА! 15 YEARS OF SUCCESS!

31 марта – 3 апреля 2009, Москва
ЦВК Экспоцентр, МВЦ Крокус Экспо

31 March – 3 April 2009, Moscow
Expocentr Fairgrounds, Crocus Expo

ITE Group PLC

настоящим удостоверяет, что компания — certifies that company

Фурал

являлась участником 15-й Юбилейной выставки MosBuild 2009 — participated in the 15th Anniversary Edition of MosBuild 2009

Организаторы выставки
Show Organisers

Компания регулярно участвует в международных выставках, подтверждая высокое качество своей продукции.

производство и реализация
фурнитуры
для светопрозрачных конструкций

СИСТЕМА СЕРТИФИКАЦИИ ГОСТ Р
ФЕДЕРАЛЬНОЕ АГЕНТСТВО ПО ТЕХНИЧЕСКОМУ РЕГУЛИРОВАНИЮ И МЕТРОЛОГИИ

Добровольная сертификация

СЕРТИФИКАТ СООТВЕТСТВИЯ

№ РОСС RU.СГ43.Н02734

Срок действия с 06.04.2011 по 05.04.2014

№ 0513908

ОРГАН ПО СЕРТИФИКАЦИИ
РОСС RU.0001.11СГ43 от 08.04.08
ОРГАН ПО СЕРТИФИКАЦИИ ПРОДУКЦИИ «НОВОСИБСЕРТИФИКАЦИЯ+»
Россия, 630024, г. Новосибирск, ул. Бетонная, 14
Тел./факс (383) 362-11-66

ПРОДУКЦИЯ
Ручки для оконных и дверных блоков
выпускаемые по ТУ 4980-001-72382881-2008
Серийный выпуск
см. приложение

код ОК 005 (ОКП): 49 8000

СООТВЕТСТВУЕТ ТРЕБОВАНИЯМ НОРМАТИВНЫХ ДОКУМЕНТОВ
ТУ 4980-001-72382881-2008

код ТН ВЭД России: 8302 41 000 0

ИЗГОТОВИТЕЛЬ
ООО «Торговый дом «ФУрал»
Россия, 620087, г. Екатеринбург, ул. Самолетная, 55 офис 1
ИНН 6674374010

СЕРТИФИКАТ ВЫДАН
ООО «Торговый дом «ФУрал»
Россия, 620087, г. Екатеринбург, ул. Самолетная, 55 офис 1
тел./факс (343) 216-08-96

НА ОСНОВАНИИ
Протокола испытаний № 366 от 06.04.11 ИЦ МИВ «СибНИИстрой», г. Новосибирск, РОСС RU.0001.21СЛ61 от 24.10.08;
Санитарно-эпидемиологического заключения № 77.01.16.231.П.066602.10.06 от 24.10.2006 по 24.10.2011 (порошкообразные краски) ФСН в СЗППиБЧ, г. Москва;
Акта о состоянии производства и оценки стабильности качества продукции, выпускаемой ООО «Торговый дом «ФУрал»

ДОПОЛНИТЕЛЬНАЯ ИНФОРМАЦИЯ
Сертификация по схеме 3а.

Руководитель органа — подпись — В.В. Пуртов (инициалы, фамилия)
Эксперт — подпись — А.В. Павлик (инициалы, фамилия)

Сертификат не применяется при обязательной сертификации

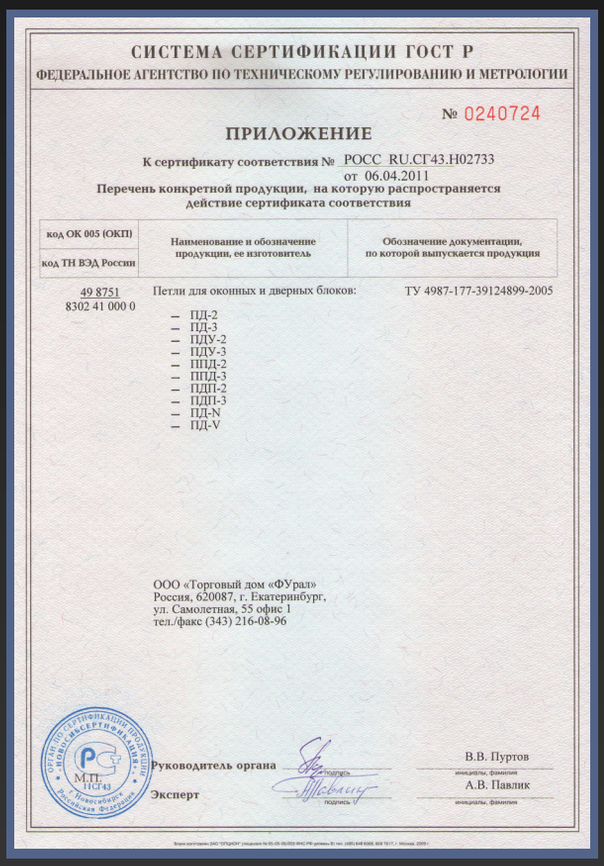

СИСТЕМА СЕРТИФИКАЦИИ ГОСТ Р
ФЕДЕРАЛЬНОЕ АГЕНТСТВО ПО ТЕХНИЧЕСКОМУ РЕГУЛИРОВАНИЮ И МЕТРОЛОГИИ

№ 0240724

ПРИЛОЖЕНИЕ

К сертификату соответствия № РОСС RU.СГ43.Н02733
от 06.04.2011
Перечень конкретной продукции, на которую распространяется действие сертификата соответствия

код ОК 005 (ОКП) / код ТН ВЭД России	Наименование и обозначение продукции, ее изготовитель	Обозначение документации, по которой выпускается продукция
49 8751 8302 41 000 0	Петли для оконных и дверных блоков: – ПД-2 – ПД-3 – ПДУ-2 – ПДУ-3 – ППД-2 – ППД-3 – ПДП-2 – ПДП-3 – ПД-N – ПД-V	ТУ 4987-177-39124899-2005

ООО «Торговый дом «ФУрал»
Россия, 620087, г. Екатеринбург,
ул. Самолетная, 55 офис 1
тел./факс (343) 216-08-96

Руководитель органа — подпись — В.В. Пуртов (инициалы, фамилия)
Эксперт — подпись — А.В. Павлик (инициалы, фамилия)

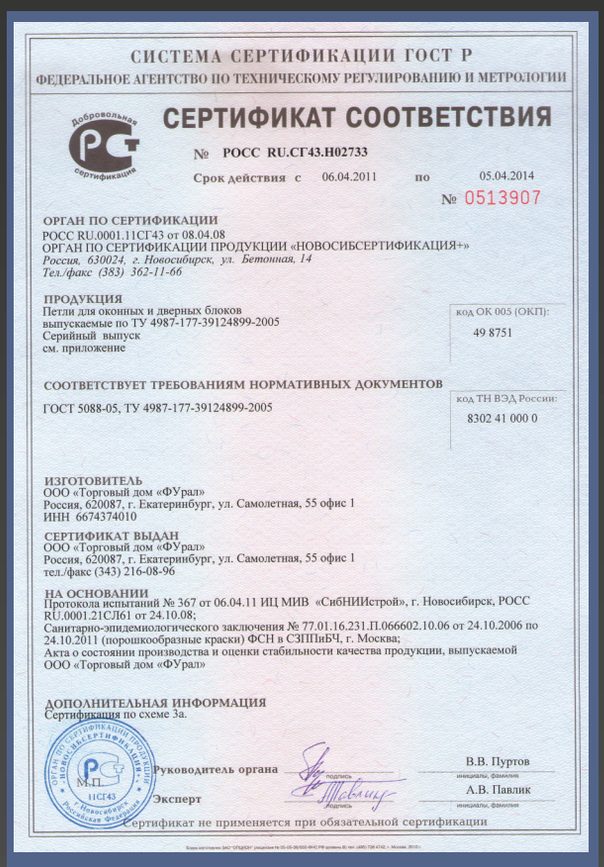

СИСТЕМА СЕРТИФИКАЦИИ ГОСТ Р
ФЕДЕРАЛЬНОЕ АГЕНТСТВО ПО ТЕХНИЧЕСКОМУ РЕГУЛИРОВАНИЮ И МЕТРОЛОГИИ

Добровольная сертификация

СЕРТИФИКАТ СООТВЕТСТВИЯ

№ РОСС RU.СГ43.Н02733

Срок действия с 06.04.2011 по 05.04.2014

№ 0513907

ОРГАН ПО СЕРТИФИКАЦИИ
РОСС RU.0001.11СГ43 от 08.04.08
ОРГАН ПО СЕРТИФИКАЦИИ ПРОДУКЦИИ «НОВОСИБСЕРТИФИКАЦИЯ+»
Россия, 630024, г. Новосибирск, ул. Бетонная, 14
Тел./факс (383) 362-11-66

ПРОДУКЦИЯ
Петли для оконных и дверных блоков
выпускаемые по ТУ 4987-177-39124899-2005
Серийный выпуск
см. приложение

код ОК 005 (ОКП): 49 8751

СООТВЕТСТВУЕТ ТРЕБОВАНИЯМ НОРМАТИВНЫХ ДОКУМЕНТОВ
ГОСТ 5088-05, ТУ 4987-177-39124899-2005

код ТН ВЭД России: 8302 41 000 0

ИЗГОТОВИТЕЛЬ
ООО «Торговый дом «ФУрал»
Россия, 620087, г. Екатеринбург, ул. Самолетная, 55 офис 1
ИНН 6674374010

СЕРТИФИКАТ ВЫДАН
ООО «Торговый дом «ФУрал»
Россия, 620087, г. Екатеринбург, ул. Самолетная, 55 офис 1
тел./факс (343) 216-08-96

НА ОСНОВАНИИ
Протокола испытаний № 367 от 06.04.11 ИЦ МИВ «СибНИИстрой», г. Новосибирск, РОСС RU.0001.21СЛ61 от 24.10.08;
Санитарно-эпидемиологического заключения № 77.01.16.231.П.066602.10.06 от 24.10.2006 по 24.10.2011 (порошкообразные краски) ФСН в СЗППиБЧ, г. Москва;
Акта о состоянии производства и оценки стабильности качества продукции, выпускаемой ООО «Торговый дом «ФУрал»

ДОПОЛНИТЕЛЬНАЯ ИНФОРМАЦИЯ
Сертификация по схеме 3а.

Руководитель органа — подпись — В.В. Пуртов (инициалы, фамилия)
Эксперт — подпись — А.В. Павлик (инициалы, фамилия)

Сертификат не применяется при обязательной сертификации

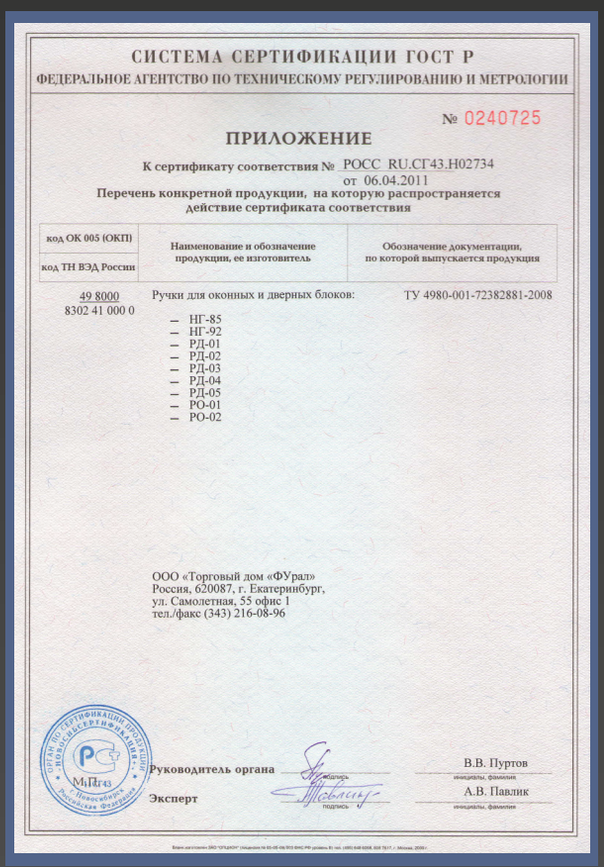

СИСТЕМА СЕРТИФИКАЦИИ ГОСТ Р
ФЕДЕРАЛЬНОЕ АГЕНТСТВО ПО ТЕХНИЧЕСКОМУ РЕГУЛИРОВАНИЮ И МЕТРОЛОГИИ

№ 0240725

ПРИЛОЖЕНИЕ

К сертификату соответствия № РОСС RU.СГ43.Н02734
от 06.04.2011
Перечень конкретной продукции, на которую распространяется действие сертификата соответствия

код ОК 005 (ОКП) / код ТН ВЭД России	Наименование и обозначение продукции, ее изготовитель	Обозначение документации, по которой выпускается продукция
49 8000 8302 41 000 0	Ручки для оконных и дверных блоков: – НГ-85 – НГ-92 – РД-01 – РД-02 – РД-03 – РД-04 – РД-05 – РО-01 – РО-02	ТУ 4980-001-72382881-2008

ООО «Торговый дом «ФУрал»
Россия, 620087, г. Екатеринбург,
ул. Самолетная, 55 офис 1
тел./факс (343) 216-08-96

Руководитель органа — подпись — В.В. Пуртов (инициалы, фамилия)
Эксперт — подпись — А.В. Павлик (инициалы, фамилия)

Петля дверная подшипниковая двухсекционная (ППД-2)

Петля подшипниковая предназначена для установки на алюминиевые двери. Данное крепление петель исключает провисание конструкции, а эксцентриковые регулировки облегчают процесс монтажа.
Подшипник, используемый в конструкции петли, предотвращает преждевременный износ, обеспечивает мягкость хода и отсутствие скрипа.

Исполнение - двухсекционная, на вес створки до	120 кг
Расстояние между осями крепежа -	62, 5 мм

Регулировка:

в горизонтальной плоскости	+/- 3мм
в вертикальной плоскости	+/- 3мм
по прижиму	+/- 0,5мм

Крепление петель: для профилей с термовставкой - анкерные винты; для профилей без термовставки - винты, вворачиваемые в закладные элементы, устанавливающиеся внутри профиля.
Петли ППД-2, устанавливаемые на некомпланарный профиль, комплектуются подкладками из алюминия.
Подкладки заказываются отдельно.
Материал полупетель - горячепрессованный алюминий.
Покрытие - ППМ по каталогу RAL.

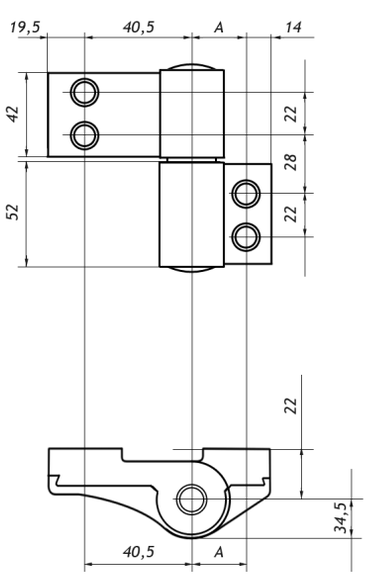

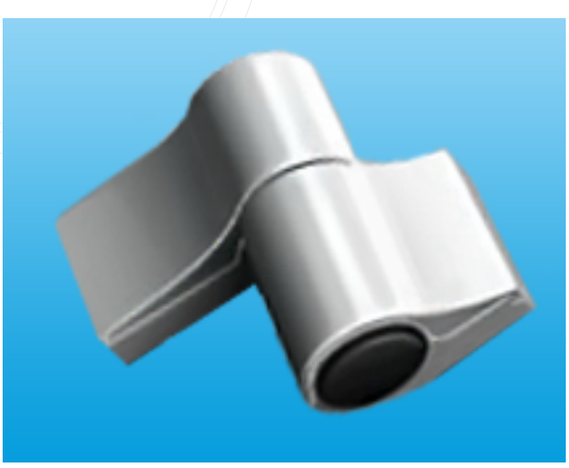

ППД-2		
Артикул	А, мм	Вес, кг
ППД-2	22	0,48

Петля дверная подшипниковая трехсекционная (ППД-3)

Петля подшипниковая предназначена для установки на алюминиевые двери. Данное крепление петель исключает провисание конструкции, а эксцентриковые регулировки облегчают процесс монтажа.
Подшипник, используемый в конструкции петли, предотвращает преждевременный износ, обеспечивает мягкость хода и отсутствие скрипа.

Исполнение - трехсекционная, на вес створки до	150 кг
Расстояние между осями крепежа -	62, 5 мм

Регулировка:

в горизонтальной плоскости	+/- 3мм
в вертикальной плоскости	+/- 3мм
по прижиму	+/- 0,5мм

Крепление петель: для профилей с термовставкой - анкерные винты; для профилей без термовставки - винты, вворачиваемые в закладные элементы, устанавливающиеся внутри профиля.
Петли ППД-3, устанавливаемые на некомпланарный профиль, комплектуются подкладками из алюминия.
Подкладки заказываются отдельно.
Материал полупетель - горячепрессованный алюминий.
Покрытие - ППМ по каталогу RAL.

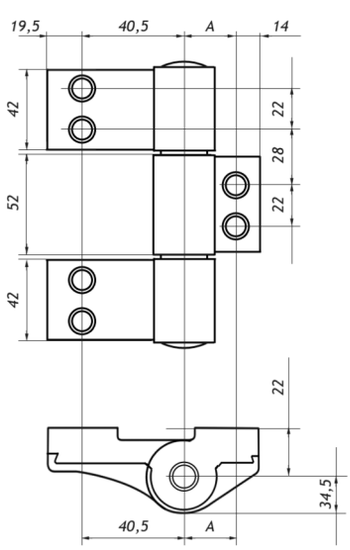

ППД-3		
Артикул	А, мм	Вес, кг
ППД-3	22	0,48

Петля дверная подшипниковая двухсекционная (ПДП-2) модифицированная

Петля подшипниковая предназначена для установки на алюминиевые двери. Подшипник, используемый в конструкции петли, предотвращает преждевременный износ, обеспечивает мягкость хода и отсутствие скрипа.

Исполнение - двухсекционная, на вес створки до	120 кг
Расстояние между осями крепежа -	62, 5 мм

Регулировка:

в горизонтальной плоскости (по крепежным пазам)	+- 5 мм
в вертикальной плоскости (по крепежным пазам)	+- 5 мм
по прижиму (эксцентриковая втулка)	+- 0,6 мм

Крепление петель - на винтах, вворачиваемых в специальные закладные элементы, устанавливающиеся внутри профиля. Ширина закладных элементов, входящих в состав комплекта - 20 мм.
Петли ПДП-2, устанавливаемые на «теплый» профиль, комплектуются переходником.
Переходник заказывается отдельно
Петли ПДП-2, устанавливаемые на некомпланарный профиль, комплектуются подкладками из алюминия.
Подкладки заказываются отдельно
Материал полупетель - горячепрессованный алюминий.
Покрытие - ППМ по каталогу RAL.

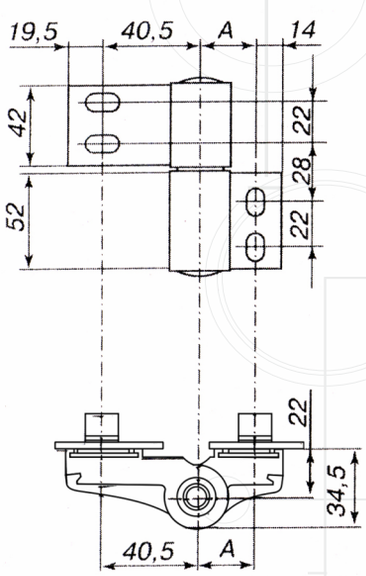

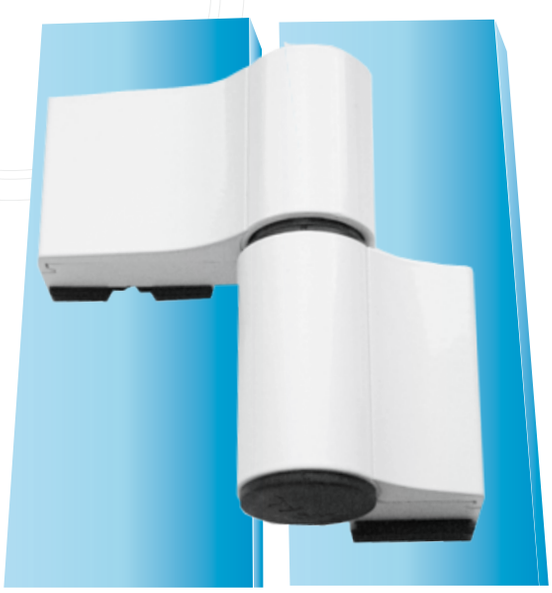

ПДП-2		
Артикул	А, мм	Вес, кг
ПДП-2	22	0,48

Петля дверная подшипниковая трехсекционная (ПДП-3) модифицированная

Петля подшипниковая предназначена для установки на алюминиевые двери. Подшипник, используемый в конструкции петли, предотвращает преждевременный износ, обеспечивает мягкость хода и отсутствие скрипа.

Исполнение - трехсекционная, на вес створки до	150 кг
Расстояние между осями крепежа -	62, 5 мм

Регулировка:

в горизонтальной плоскости (по крепежным пазам)	+- 5 мм
в вертикальной плоскости (по крепежным пазам)	+- 5 мм
по прижиму (эксцентриковая втулка)	+- 0,6 мм

Крепление петель - на винтах, вворачиваемых в специальные закладные элементы, устанавливающиеся внутри профиля. Ширина закладных элементов, входящих в состав комплекта - 20 мм.
Петли ПДП-3, устанавливаемые на «теплый» профиль, комплектуются переходником.
Переходник заказывается отдельно
Петли ПДП-3, устанавливаемые на некомпланарный профиль, комплектуются подкладками из алюминия.
Подкладки заказываются отдельно
Материал полупетель - горячепрессованный алюминий.
Покрытие - ППМ по каталогу RAL.

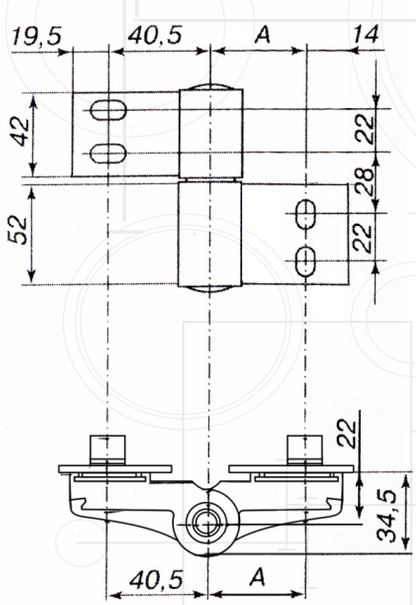

ПДП-3		
Артикул	А, мм	Вес, кг
ПДП-3	22	0,72

Петля дверная двухсекционная (ПД-2)

Петля предназначена для установки на алюминиевые двери. Данное крепление петель исключает провисание конструкции, а эксцентриковые регулировки облегчают процесс монтажа. Втулка из самосмазывающегося материала предотвращает преждевременный износ, обеспечивает мягкость хода и отсутствие скрипа.

Исполнение - двухсекционная, на вес створки до	150 кг
Расстояние между осями крепежа -	62, 5 мм

Регулировка:

в горизонтальной плоскости	+/- 3мм
в вертикальной плоскости	+/- 3мм
по прижиму	+/- 0,5мм

Крепление петель: для профилей с термовставкой - анкерные винты; для профилей без термовставки - винты, вворачиваемые в закладные элементы, устанавливающиеся внутри профиля.
Петли ПД-2, устанавливаемые на некомпланарный профиль, комплектуются подкладками из алюминия.
Подкладки заказываются отдельно.
Материал полупетель - горячепрессованный алюминий.
Покрытие - ППМ по каталогу RAL.

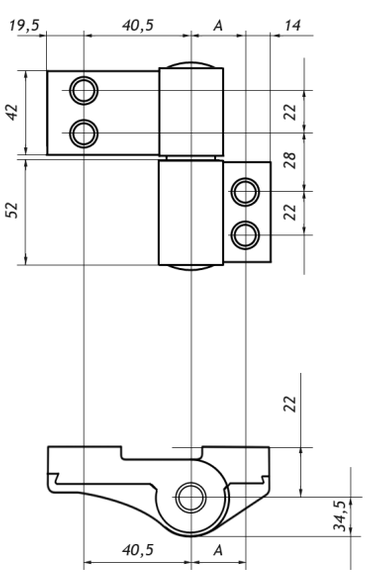

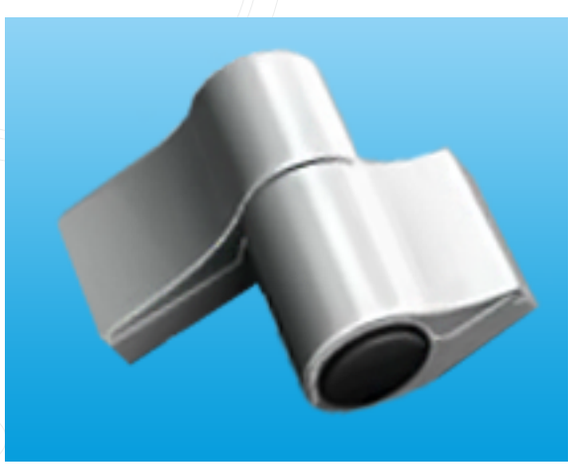

ПД-2		
Артикул	А, мм	Вес, кг
ПД-2	22	0,51

Петля дверная трехсекционная (ПД-3)

Петля предназначена для установки на алюминиевые двери. Данное крепление петель исключает провисание конструкции, а эксцентриковые регулировки облегчают процесс монтажа. Втулка из самосмазывающегося материала предотвращает преждевременный износ, обеспечивает мягкость хода и отсутствие скрипа.

Петли предназначены для установки на алюминиевые двери.

Исполнение -трехсекционная, на вес створки до	150 кг
Расстояние между осями крепежа -	62, 5 мм

Регулировка:

в горизонтальной плоскости	+/- 3мм
в вертикальной плоскости	+/- 3мм
по прижиму	+/- 0,5мм

Крепление петель: для профилей с термовставкой - анкерные винты; для профилей без термовставки - винты, вворачиваемые в закладные элементы, устанавливающиеся внутри профиля.
Петли ПД-3, устанавливаемые на некомпланарный профиль, комплектуются подкладками из алюминия.
Подкладки заказываются отдельно.
Материал полупетель - горячепрессованный алюминий.
Покрытие - ППМ по каталогу RAL.

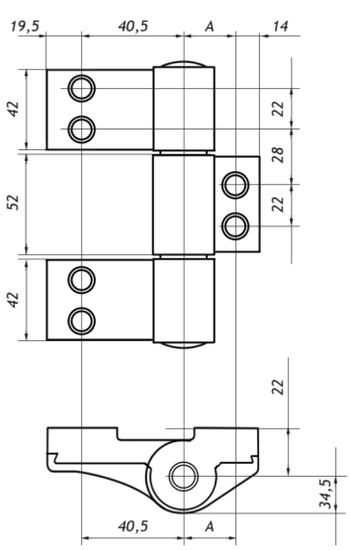

ПД-3		
Артикул	А, мм	Вес, кг
ПД-3	22	0,77

Петля дверная двухсекционная с удлиненной базой (ПДУ-2)

Петли предназначены для установки на алюминиевые двери.
Исполнение - двухсекционная, на вес створки до 120 кг
Расстояние между осями крепежа - 86 мм

Регулировка:

в горизонтальной плоскости (по крепежным пазам)	+- 5 мм
в вертикальной плоскости (по крепежным пазам)	+- 5 мм
по прижиму (эксцентриковая втулка)	+- 0,6 мм

Крепление петель - на винтах, вворачиваемых в специальные закладные элементы, устанавливающиеся внутри профиля. Ширина закладных элементов, входящих в состав комплекта - 20 мм.
Петли ПДУ-2, устанавливаемые на «теплый» профиль, комплектуются переходником.
Переходник заказывается отдельно
Петли ПДУ-2, устанавливаемые на некомпланарный профиль, комплектуются подкладками из алюминия.
Подкладки заказываются отдельно
Материал полупетель - горячепрессованный алюминий.
Покрытие - ППМ по каталогу RAL.

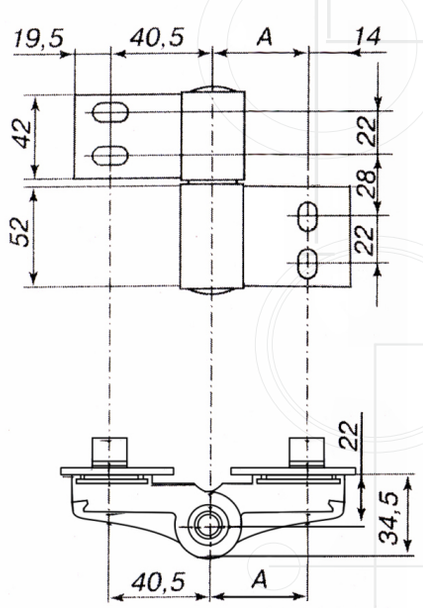

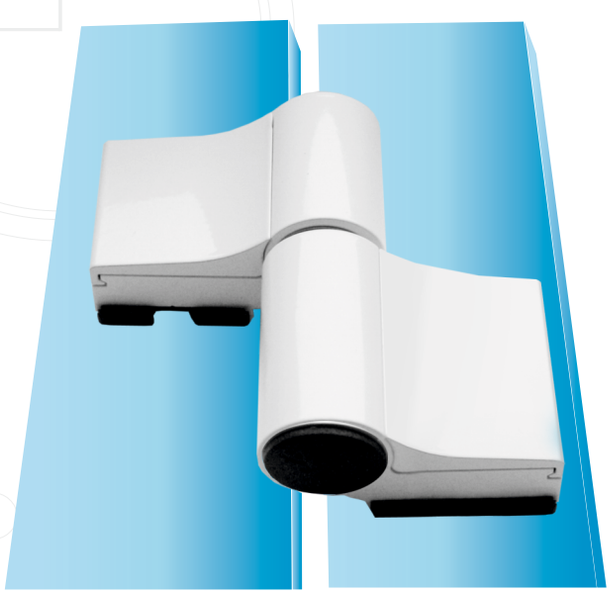

ПДУ-2		
Артикул	А, мм	Вес, кг
ПДУ-2	45,5	0,57

Петля дверная трехсекционная с удлиненной базой (ПДУ-3)

Петли предназначены для установки на алюминиевые двери.
Исполнение -трехсекционная, на вес створки до 150 кг
Расстояние между осями крепежа - 86 мм

Регулировка:

в горизонтальной плоскости (по крепежным пазам)	+- 5 мм
в вертикальной плоскости (по крепежным пазам)	+- 5 мм
по прижиму (эксцентриковая втулка)	+- 0,6 мм

Крепление петель - на винтах, вворачиваемых в специальные закладные элементы, устанавливающиеся внутри профиля. Ширина закладных элементов, входящих в состав комплекта - 20 мм.
Петли ПДУ-3, устанавливаемые на «теплый» профиль, комплектуются переходником.
Переходник заказывается отдельно
Петли ПДУ-3, устанавливаемые на некомпланарный профиль, комплектуются подкладками из алюминия.
Подкладки заказываются отдельно
Материал полупетель - горячепрессованный алюминий.
Покрытие - ППМ по каталогу RAL.

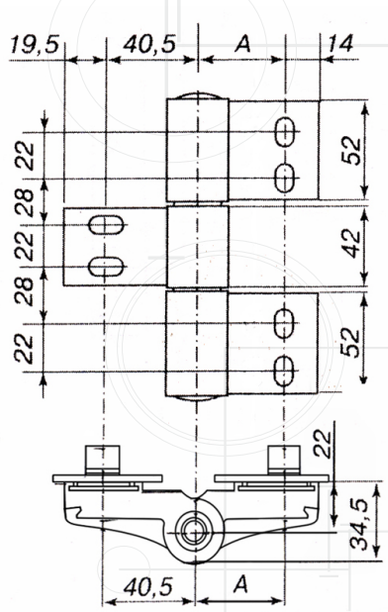

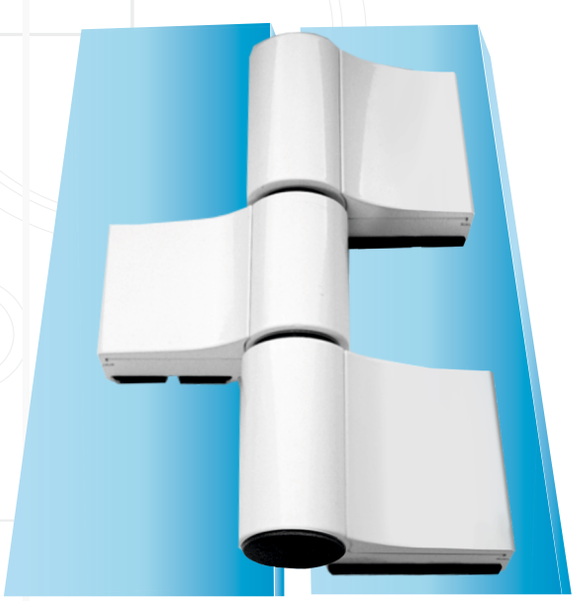

ПДУ-3		
Артикул	А, мм	Вес, кг
ПДУ-3	45,5	0,86

Шаблон предназначен для удобства разметки и сверления установочных отверстий при монтаже дверных петель на алюминиевые двери

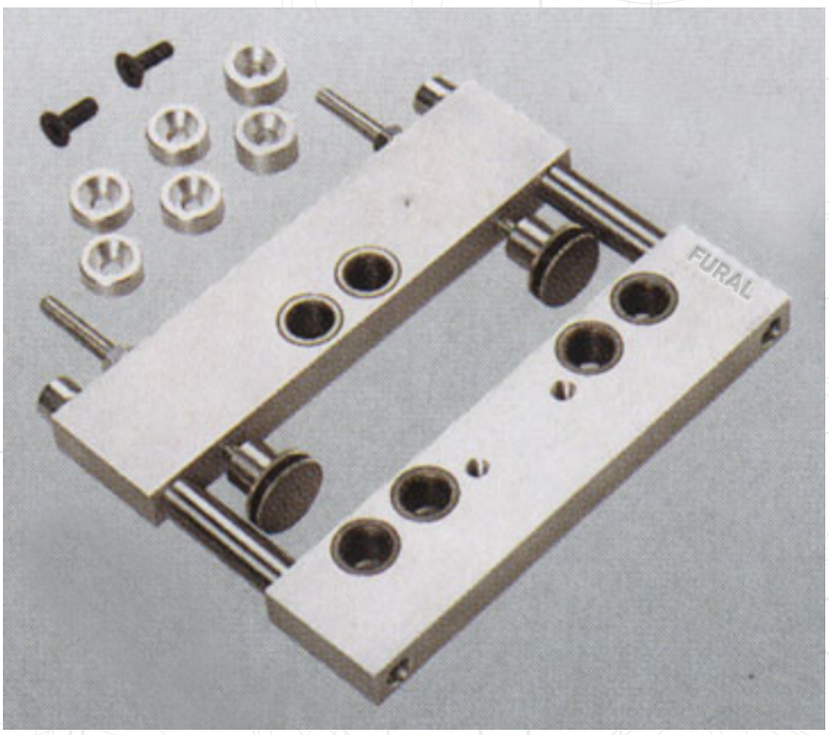

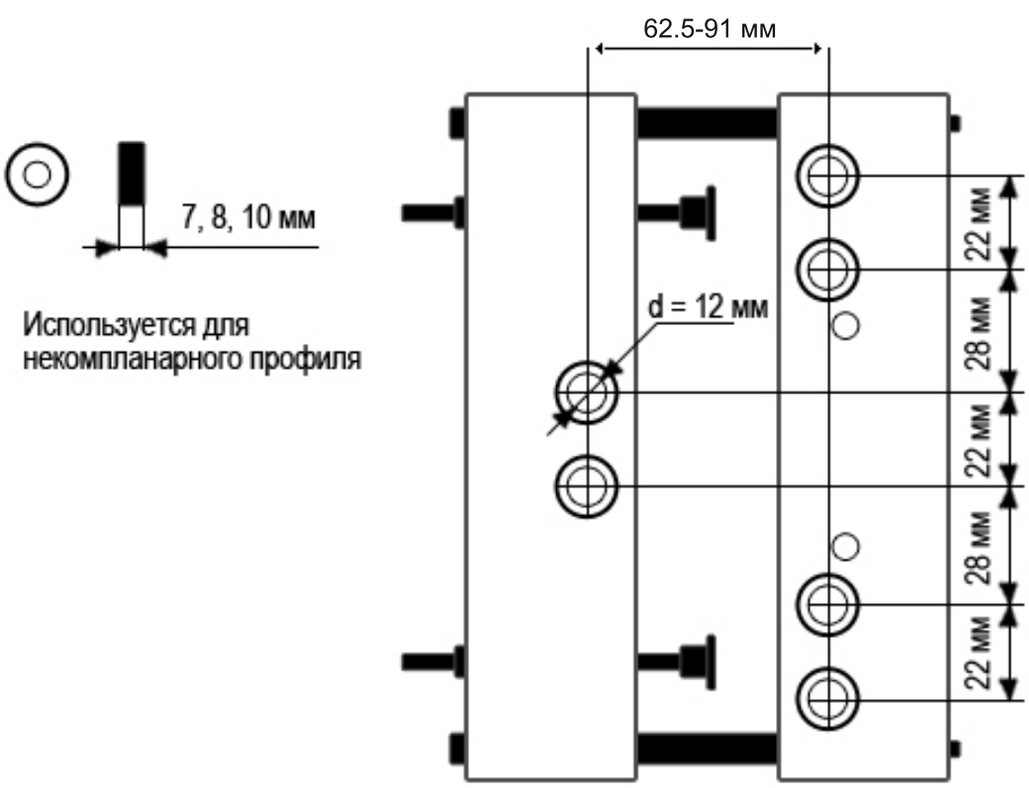

Шаблон с межосевыми расстояниями 62.5-91 мм

ПЕРЕХОДНИК

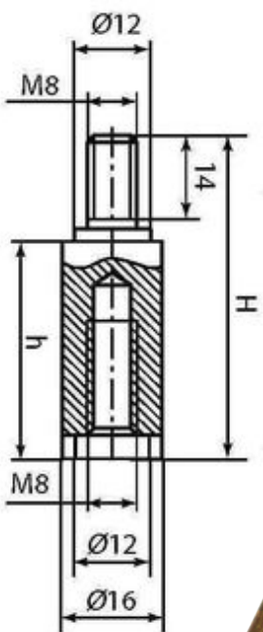

ПДП-1001			
Артикул	**H,мм**	**h,мм**	**Примечание**
ПДП-1001-00	57,6	40,1	“Сегал”
ПДП-1001-01	52	35	“Мосмек”, “РОСТ”
ПДП-1001-02	47	29,7	“ТАТПРОФ”, “АЛЮТЕХ”
ПДП-1001-03	60	42,6	“КУМЗ”
ПДП-1001-04	63	45,5	“ВСМПО”
ПДП-1001-05	52	34,2	“AGS” + ”Ньютек”
ПДП-1001-06	43,5	26,2	“НЬЮТЕК”, “Текно”
ПДП-1001-07	47	30,5	“РЕАЛИТ”
ПДП-1001-08	53,5	37,9	“Metalplast”

Переходник на все виды профилей

УПАКОВКА ПЕТЕЛЬ

СХЕМА РАСЧЕТА И УСТАНОВКИ ПЕТЕЛЬ

Максимальный размер створки (HxL), мм	Максимальный вес створки, кг	Рекомендуемое количество и тип петель	Вид
2100x1250	до 90	2 шт 2-х секц	1
	от 90 до 120	3шт 2-х секц либо 2шт 3-х секц	3 либо 1
	свыше 120	4шт 2-х секц либо 3шт 3-х секц	4 либо 3
2500x1250	до 90	2 шт 2-х секц	1
	от 90 до 120	3шт 2-х секц либо 2шт 3-х секц	3 либо 1
	свыше 120	4шт 2-х секц либо 3шт 3-х секц	4 либо 3
3000x1250	до 90	3 шт 2-х секц	2
	от 90 до 120	3шт 2-х секц либо 2шт 3-х секц	2 либо 1
	свыше 120	4шт 2-х секц либо 3шт 3-х секц	4 либо 2
3000x1500	до 90	3 шт 2-х секц	2
	от 90 до 120	3шт 2-х секц либо 2шт 3-х секц	2 либо 1
	свыше 120	4шт 2-х секц либо 3шт 3-х секц	4 либо 2

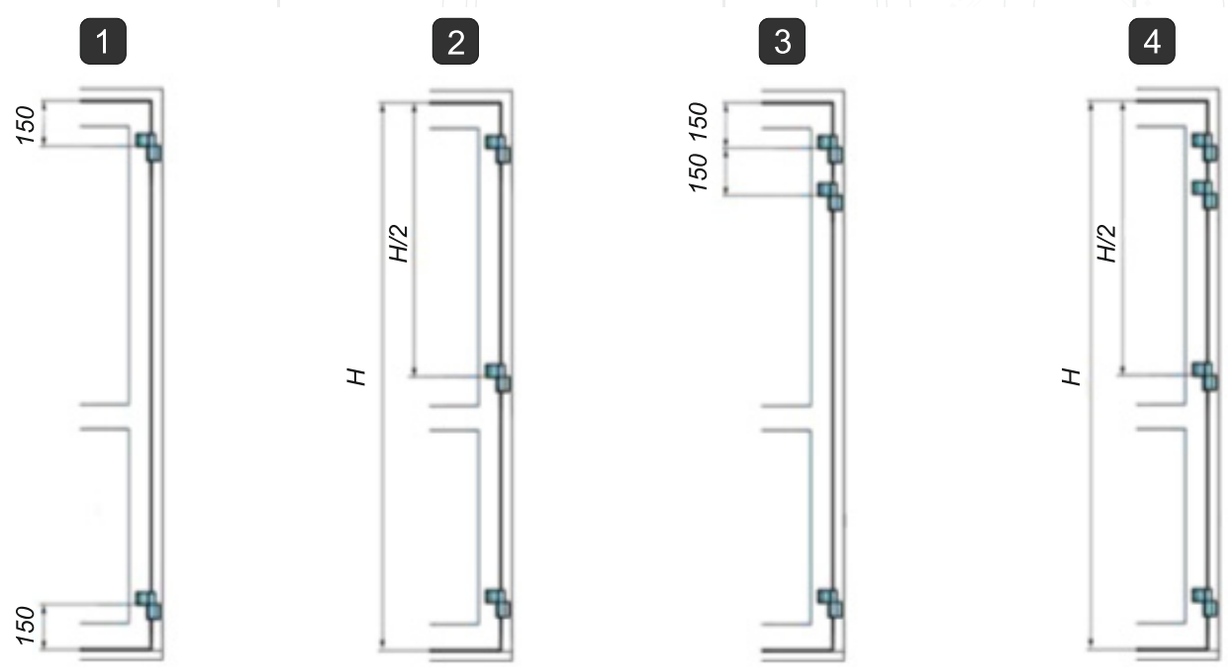

При использовании доводчика необходимо устанавливать петли с соответственно рассчитанной нагрузкой. Чтобы определить максимальный вес створки (по таблице), необходимо увеличить на 50% (при использовании доводчика с торможением при открывании) или на 20% (при использовании доводчика без торможения).

Примечание: Приведенные данные имеют силу только для оригинальных петель компании “ФУРАЛ”. В этих общих рекомендациях учитывались рамные профили нормальной ширины (примерно 45 мм) с толщиной стенок около 2 мм.

Россия, 620076, г. Екатеринбург, ул. Самолетная, д.55, оф. №1
тел/факс: (343) 220-72-15
тел: (343) 216-24-85, 216-08-96
e-mail: mail@fural.ru, сайт: www.fural.ru

**Вне зависимости от того, какие требования выдвигает Ваш бизнес, компания FURAL имеет опыт и возможности им соответствовать.
Мы будем гордиться званием Вашего делового партнера.**

УЗЕЛ УСТАНОВКИ ПЕТЕЛЬ ПРИ ПОМОЩИ ЗАКЛАДНОЙ

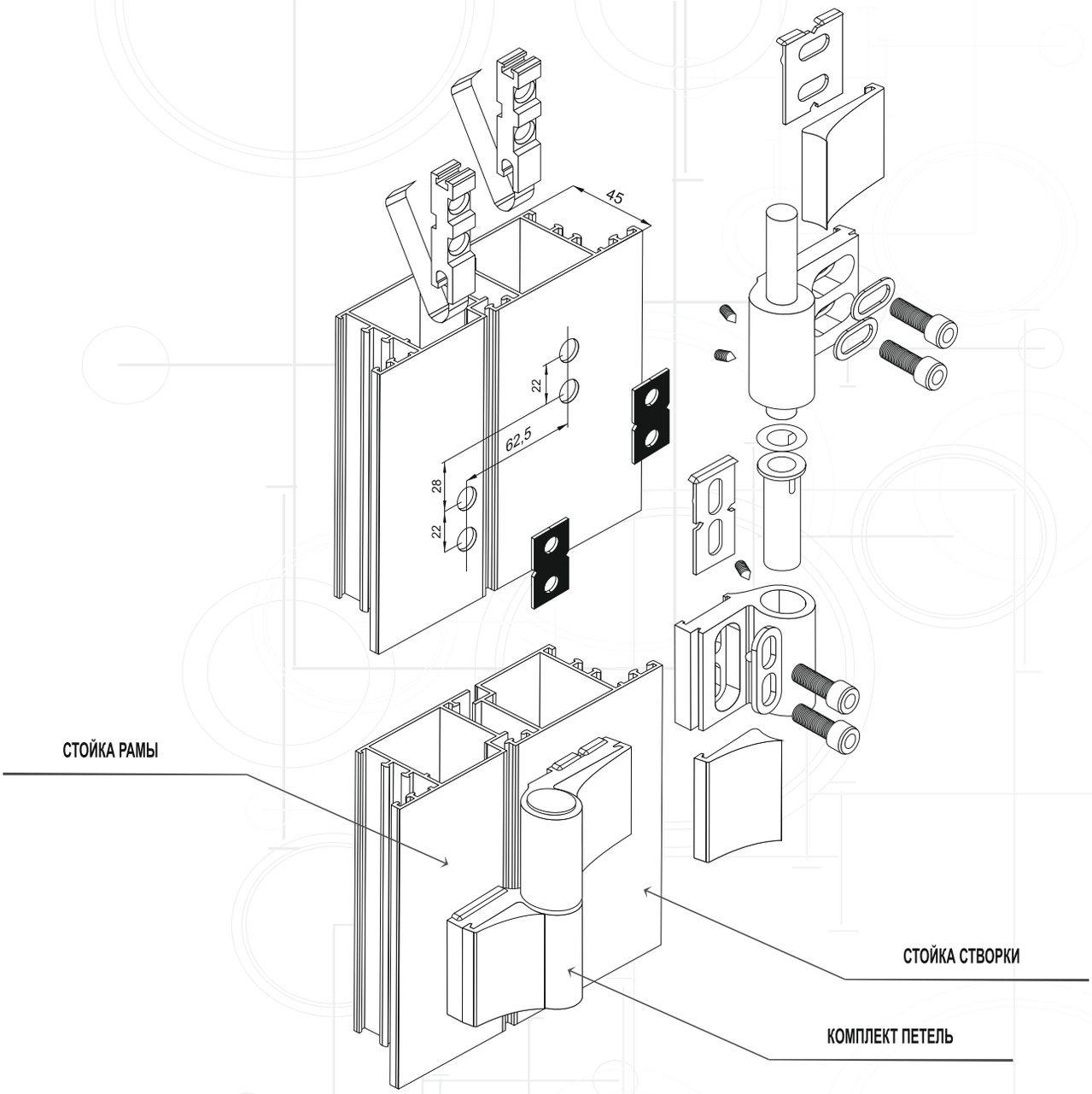

Россия, 620076, г. Екатеринбург, ул. Самолетная, д.55, оф. №1
тел/факс: (343) 220-72-15
тел: (343) 216-24-85, 216-08-96
e-mail: mail@fural.ru, сайт: www.fural.ru

**Вне зависимости от того, какие требования выдвигает Ваш бизнес, компания FURAL имеет опыт и возможности им соответствовать.
Мы будем гордиться званием Вашего делового партнера.**

УЗЕЛ УСТАНОВКИ ПЕТЕЛЬ ПРИ ПОМОЩИ ЗАКЛАДНОЙ ЧЕРЕЗ ПЕРЕХОДНИК

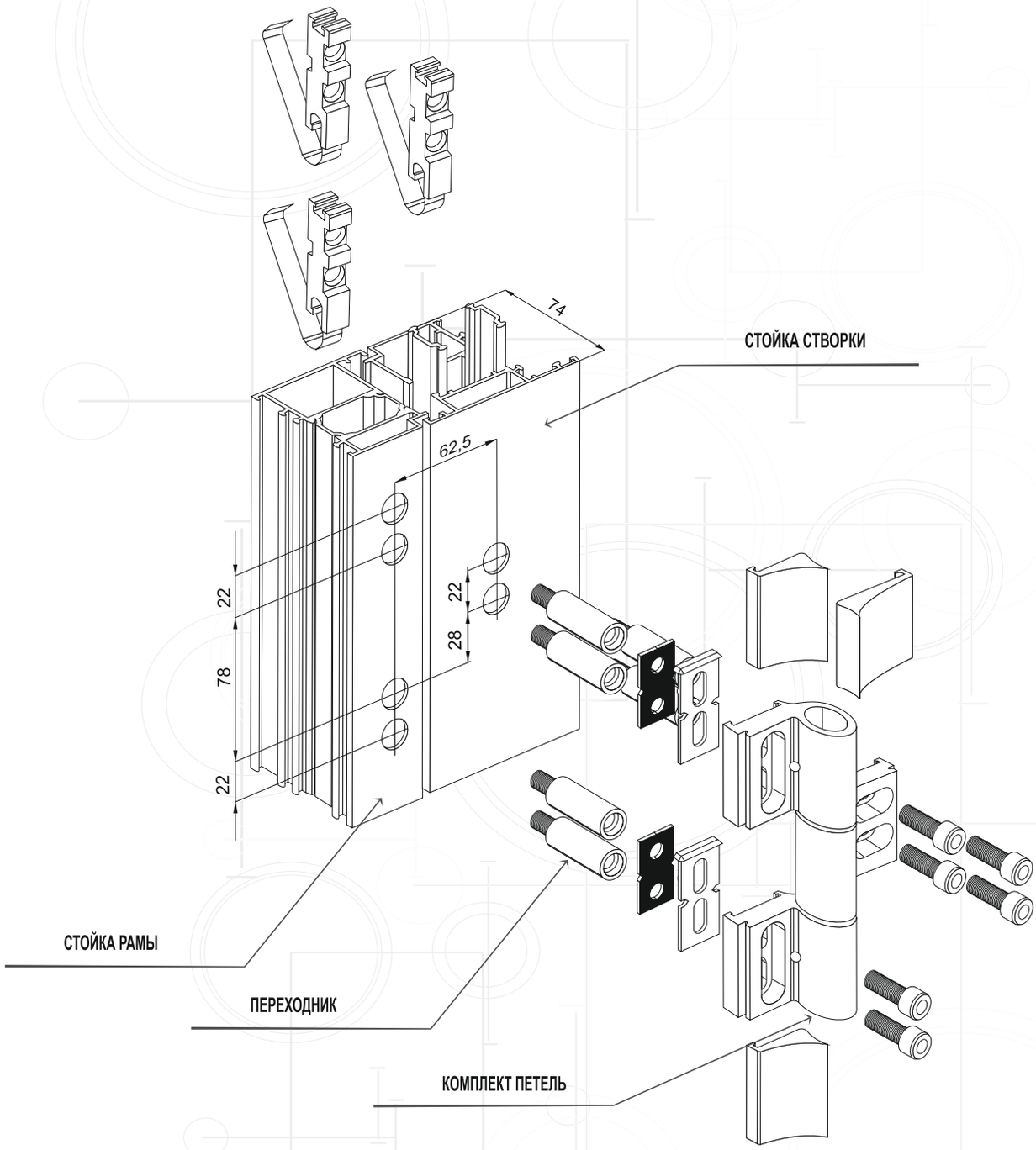

Россия, 620076, г. Екатеринбург, ул. Самолетная, д.55, оф. №1
тел/факс: (343) 220-72-15
тел: (343) 216-24-85, 216-08-96
e-mail: mail@fural.ru, сайт: www.fural.ru

**Вне зависимости от того, какие требования выдвигает Ваш бизнес, компания FURAL имеет опыт и возможности им соответствовать.
Мы будем гордиться званием Вашего делового партнера.**

УЗЕЛ УСТАНОВКИ ЭКСЦЕНТРИКОВЫХ ПЕТЕЛЬ АНКЕРНЫМ ВИНТОМ

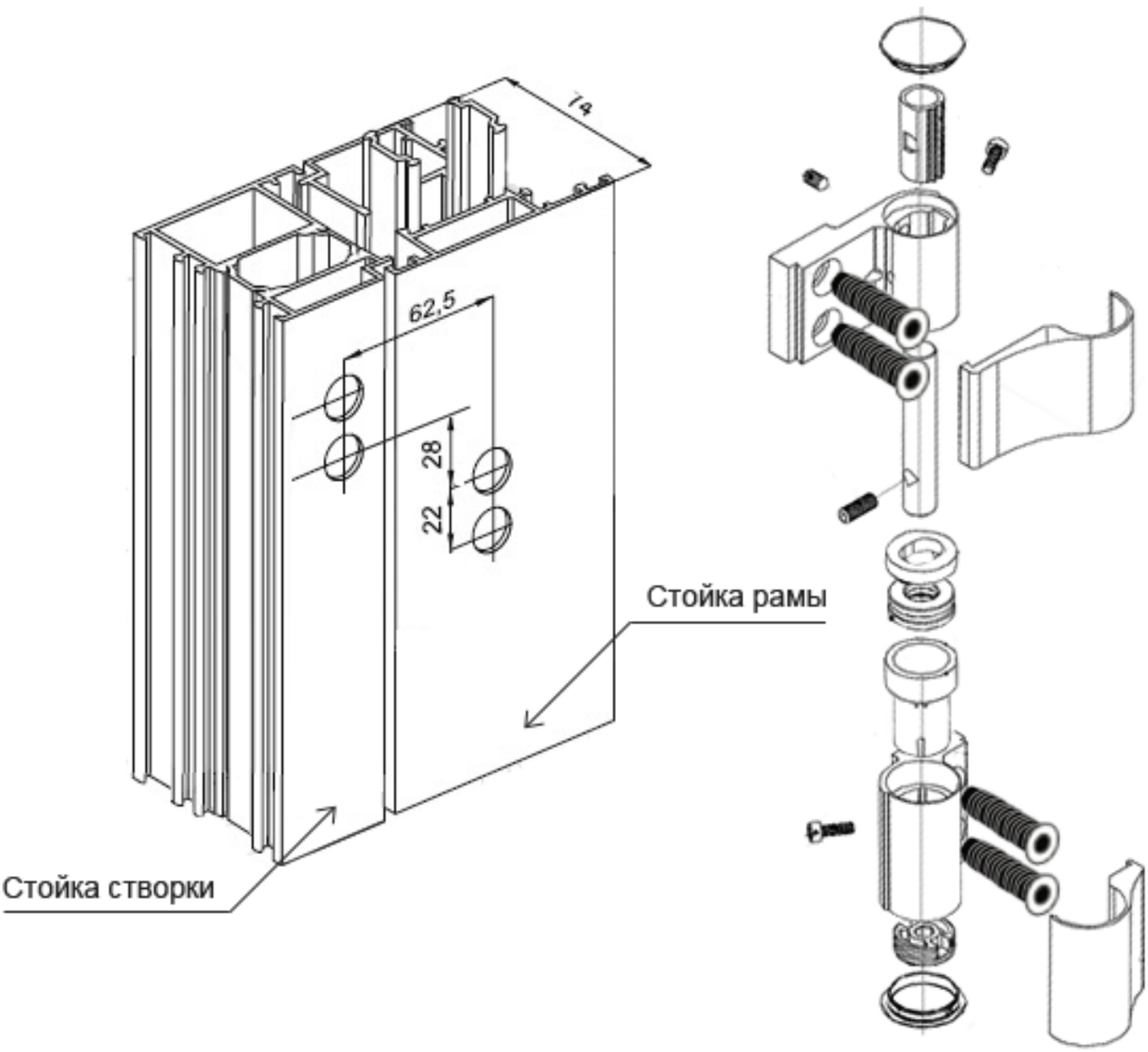

УЗЕЛ УСТАНОВКИ ЭКСЦЕНТРИКОВЫХ ПЕТЕЛЬ ПРИ ПОМОЩИ ЗАКЛАДНОЙ

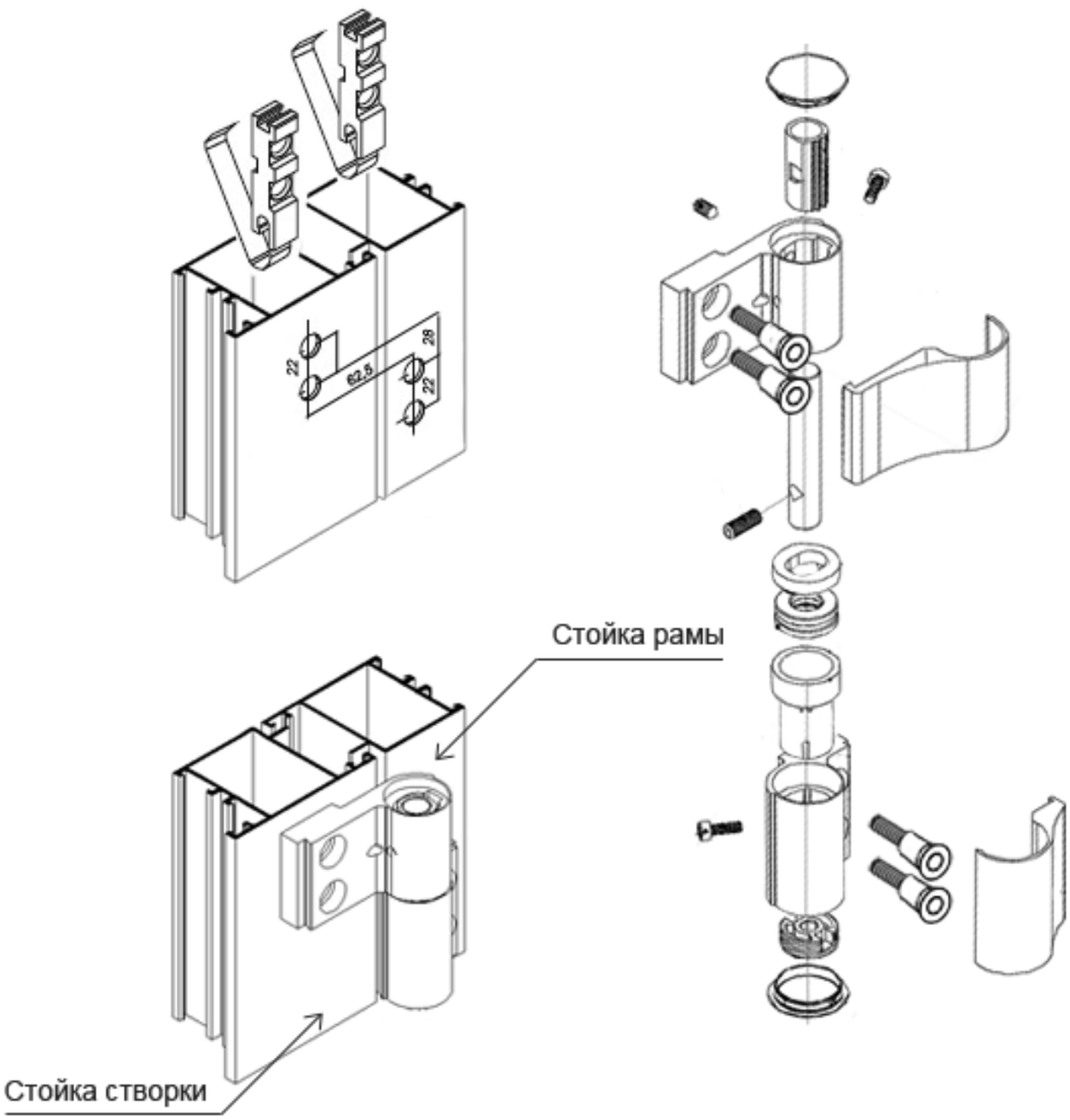

СХЕМА РЕГУЛИРОВКИ ЭКСЦЕНТРИКОВЫХ ПЕТЕЛЬ

Все регулировки осуществляются внутренним механизмом петли шестигранными ключами, без ослабления крепёжных болтов.

Порядок проведения работ по регулировке зазоров:

1. По прижиму: снять пластиковую заглушку и шестигранником S5 отрегулировать прижим петли.
2. По горизонтали: снять декоративную крышку и шестигранником S4 отрегулировать положение створки по горизонтали.
3. По вертикали: снять пластиковую заглушку и шестигранником S6 отрегулировать положение створки по вертикали.

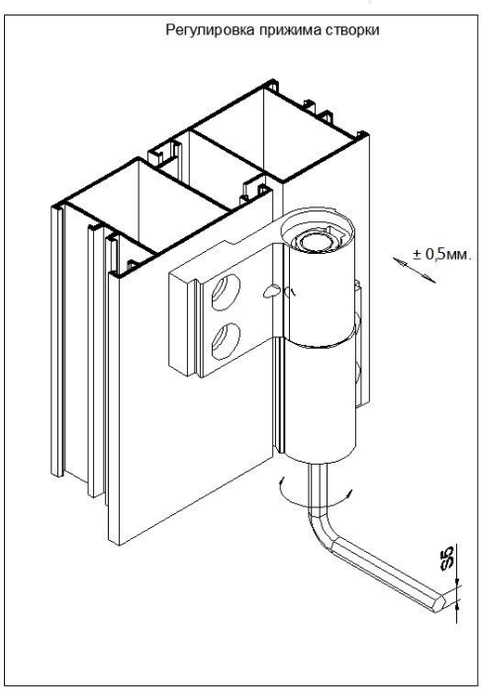

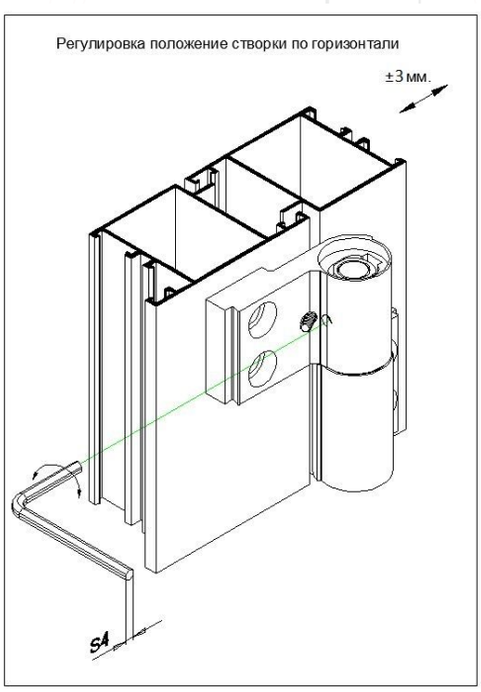

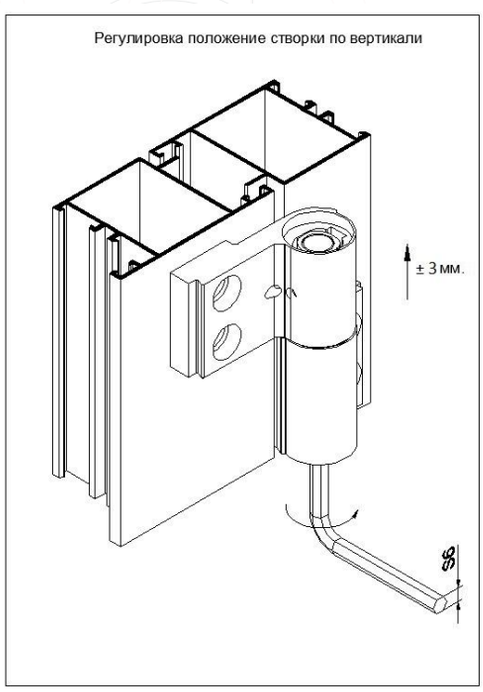

Россия, 620076, г. Екатеринбург, ул. Самолетная, д.55, оф. №1
тел/факс: (343) 220-72-15
тел: (343) 216-24-85, 216-08-96
e-mail: mail@fural.ru, сайт: www.fural.ru

**Вне зависимости от того, какие требования выдвигает Ваш бизнес, компания FURAL имеет опыт и возможности им соответствовать.
Мы будем гордиться званием Вашего делового партнера.**

СХЕМА РЕГУЛИРОВКИ ПЕТЕЛЬ

Регулировку зазоров в горизонтальном направлении между дверным полотном и дверной рамой производить перемещением дверного полотна относительно верхней петли влево-вправо. Регулировку зазоров в вертикальном направлении производить перемещением дверного полотна с верхней и нижней петлями вверх-вниз относительно винтов крепления.

Порядок проведения работ по регулировке зазоров:

1. приоткрыть полотно двери;
2. со стороны, противоположной месту крепления шарниров, шестигранным ключом или отверткой открутить винты крепления декоративной крышки;
3. снять декоративные крышки;
4. ослабить винты крепления петель;
5. отрегулировать зазоры перемещением дверного полотна влево-вправо или вверх-вниз.

вертикальная и горизонтальная регулировки

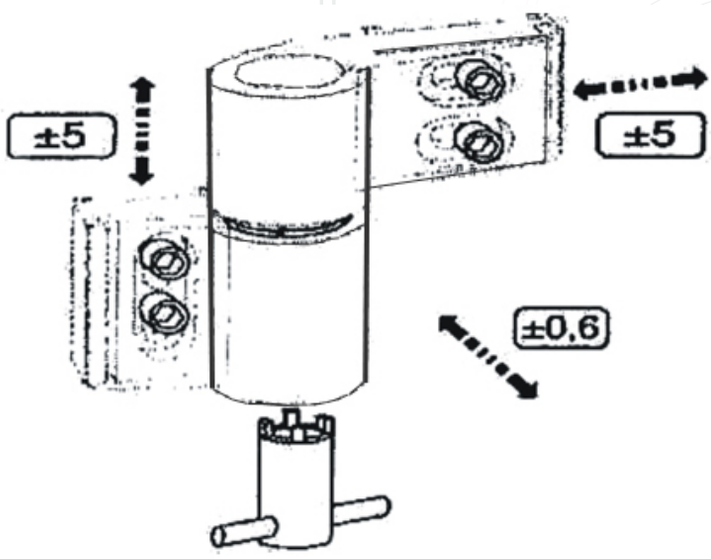

регулировка прижима двери

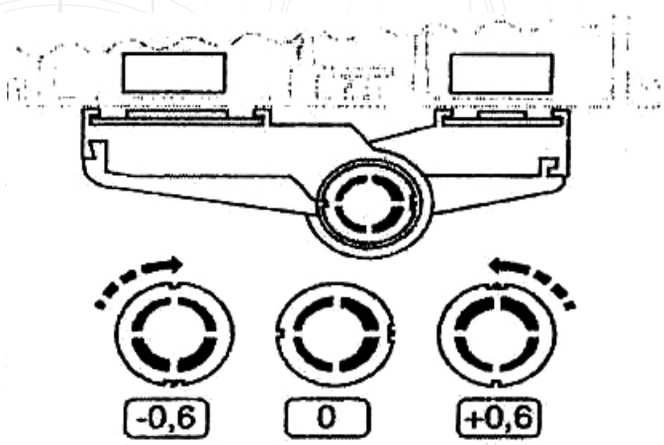

зазор min | “нулевое” положение | зазор max

Регулировка прижима двери производится регулировочным ключом

ключ регулировочный

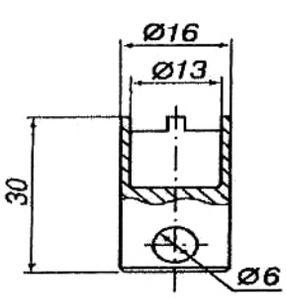

ключ регулировочный

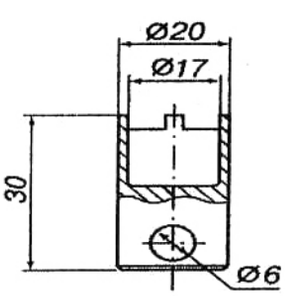

Ручка дверная (РД-01)

Ручка предназначена для установки на алюминиевые, пластиковые, деревянные, стальные и двери из стекла. Материал - горячепресованный алюминиевый сплав марки АД 31.

Ручка дверная диаметром 30 мм имеет 2 вида шпилек, а Ручка дверная диаметром 28 мм имеет универсальную шпильку

Рассчитана на толщину двери от 36 до 76 мм.
Покрытие - ППМ по каталогу RAL.

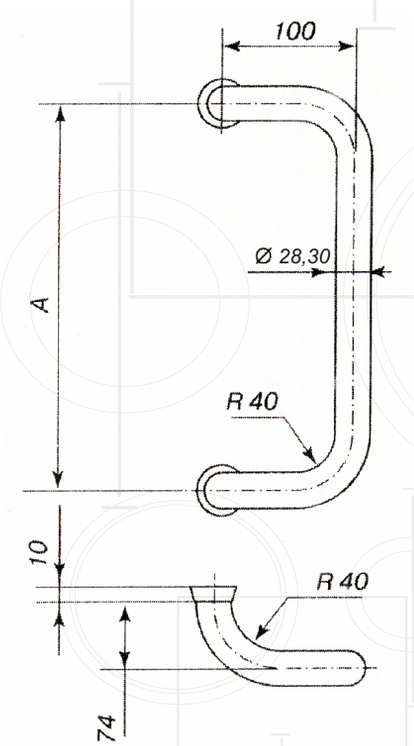

А, мм	Толщина профиля, мм			Вес, кг
	36 ... 56	57... 88	36...88	
250	РД-01.250.50	РД-01.250.70	РД-01.250.28	0.75
300	РД-01.300.50	РД-01.300.70	РД-01.300.28	0.83
350	РД-01.350.50	РД-01.350.70	РД-01.350.28	0.92

Ручка дверная (РД-02)

Ручка предназначена для установки на алюминиевые, пластиковые, деревянные, стальные и двери из стекла. Материал - горячепресованный алюминиевый сплав марки АД 31.

Ручка дверная диаметром 30 мм имеет 2 вида шпилек, а Ручка дверная диаметром 28 мм имеет универсальную шпильку

Рассчитана на толщину двери от 36 до 76 мм.
Покрытие - ППМ по каталогу RAL.

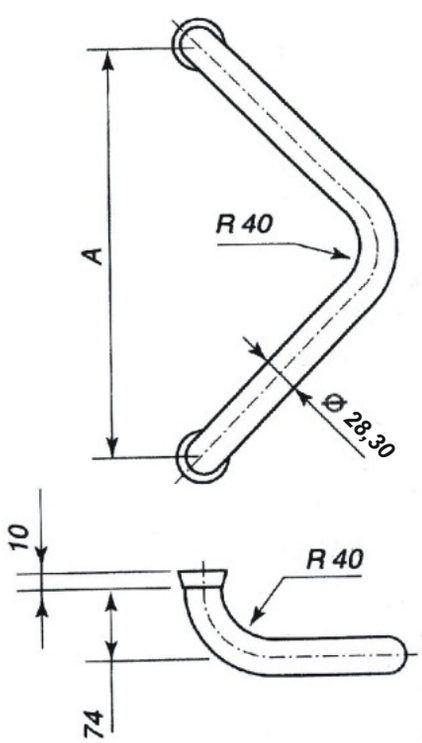

А, мм	Толщина профиля, мм			Вес, кг
	36 ... 56	57... 88	36...88	
250	РД-02.250.50	РД-02.250.70	РД-02.250.28	0.54
300	РД-02.300.50	РД-02.300.70	РД-02.300.28	0.67
350	РД-02.350.50	РД-02.350.70	РД-02.350.28	0.81

Ручка дверная (РД-03)

Ручка предназначена для установки на алюминиевые, пластиковые, деревянные, стальные и двери из стекла. Материал - горячепресованный алюминиевый сплав марки АД 31.

Ручка дверная диаметром 30 мм имеет 2 вида шпилек, а Ручка дверная диаметром 28 мм имеет универсальную шпильку

Рассчитана на толщину двери от 36 до 76 мм.
Покрытие - ППМ по каталогу RAL.

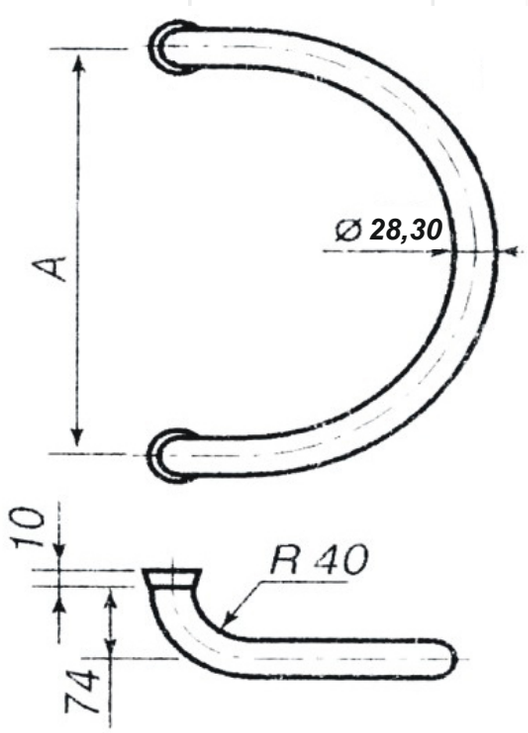

А, мм	Толщина профиля, мм			Вес, кг
	36 ... 56	57... 88	36...88	
250	РД-03.250.50	РД-03.250.70	РД-03.250.28	0.75
300	РД-03.300.50	РД-03.300.70	РД-03.300.28	0.84
350	РД-03.350.50	РД-03.350.70	РД-03.350.28	0.93

Россия, 620076, г. Екатеринбург, ул. Самолетная, д.55, оф. №1
тел/факс: (343) 220-72-15
тел: (343) 216-24-85, 216-08-96
e-mail: mail@fural.ru, сайт: www.fural.ru

**Вне зависимости от того, какие требования выдвигает Ваш бизнес, компания FURAL имеет опыт и возможности им соответствовать.
Мы будем гордиться званием Вашего делового партнера.**

Ручка дверная (РД-04)

Ручка предназначена для установки на алюминиевые, пластиковые, деревянные, стальные и двери из стекла. Материал - горячепресованный алюминиевый сплав марки АД 31.

Ручка дверная диаметром 30 мм имеет 2 вида шпилек, а Ручка дверная диаметром 28 мм имеет универсальную шпильку

Рассчитана на толщину двери от 36 до 76 мм.
Покрытие - ППМ по каталогу RAL.

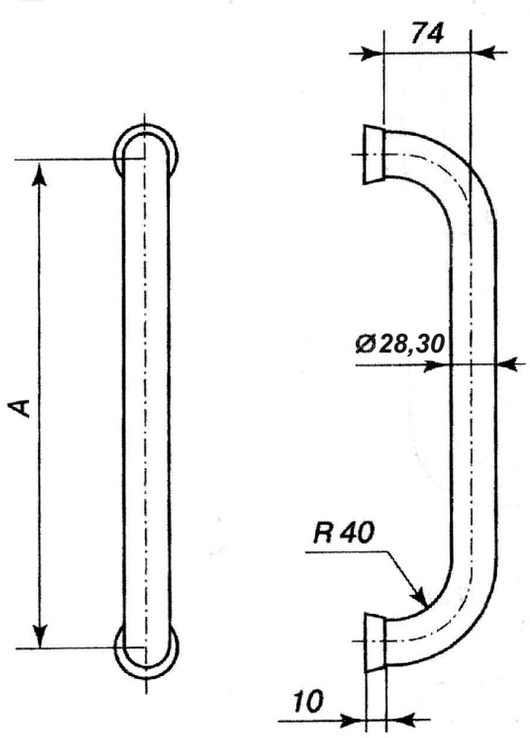

А, мм	Толщина профиля, мм			Вес, кг
	36 ... 56	57... 88	36...88	
250	РД-04.250.50	РД-04.250.70	РД-04.250.28	0.55
300	РД-04.300.50	РД-04.300.70	РД-04.300.28	0.62
350	РД-04.350.50	РД-04.350.70	РД-04.350.28	0.69

СХЕМА СБОРКИ ДВЕРНОЙ РУЧКИ С УНИВЕРСАЛЬНОЙ ШПИЛЬКОЙ

Производство и реализация фурнитуры
для светопрозрачных конструкций

Проверьте наличие всех деталей

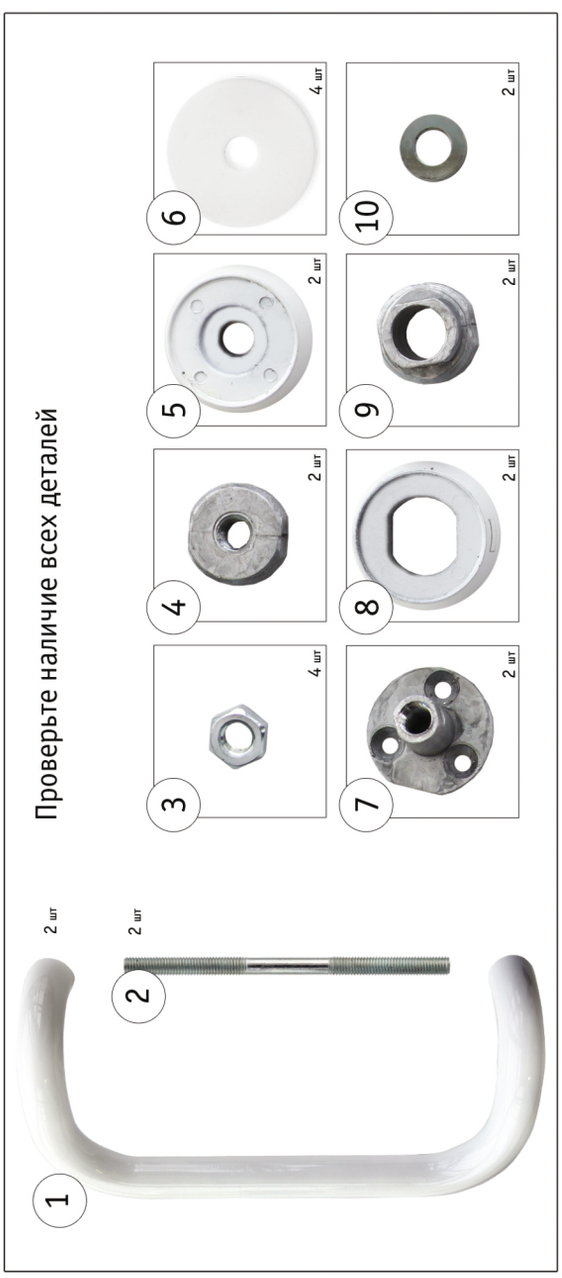

ШАГ 2.
Накрутите гайку (3) на правую сторону шпильки (2).

ШАГ 3.
С этой же стороны накрутите ввёртыш с резьбой (4) и вставьте шпильку в ручку.

ШАГ 4.
Наденьте на шпильку правый пятак (5), сужением в сторону ручки.

ШАГ 5.
Наденьте на шпильку полиэтиленовую шайбу (6). Повторите шаги с по 5 для второй шпильки. Вставьте ручку со шпильками в просверленные в профиле отверстия.

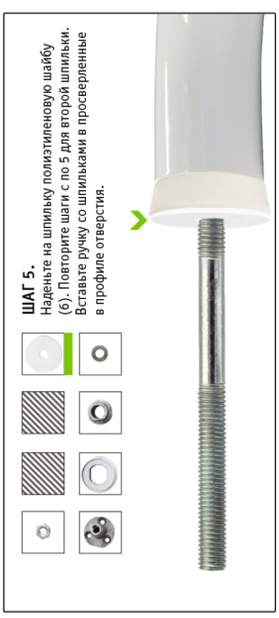

ШАГ 6.
Наденьте на шпильку с левой стороны вторую полиэтиленовую шайбу (6).

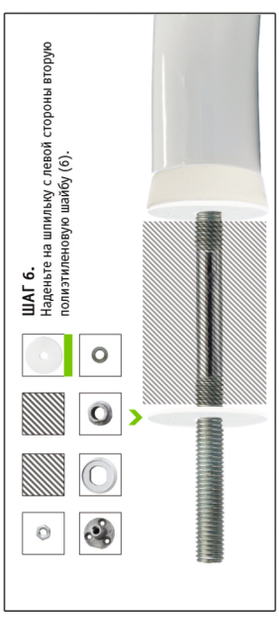

ШАГ 7.
Следом наденьте на шпильку резьбовую втулку (7) вытянутой частью влево (как показано на картинке).

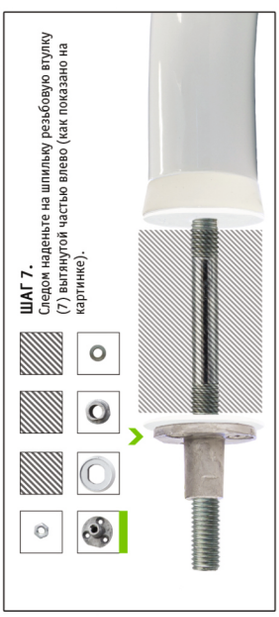

ШАГ 8.
Наденьте левый пятак (8).

ШАГ 9.
Прикрутите левую ввёртыш-втулку (9) резьбой влево (как показано на картинке).

ШАГ 10.
Наденьте шайбу (10).

ШАГ 11.
Зафиксируйте гайкой (4).

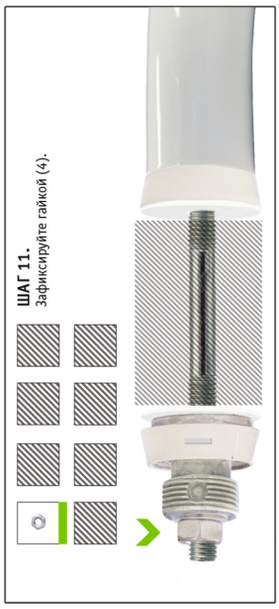

ШАГ 12.
Повторите шаги с 6 по 11 для второй шпильки. Приставьте правую ручку. Закручивая втулки 9 монтажным ключом, притяните ручку к двери. Готово!

Россия, 620076, г. Екатеринбург, ул. Самолетная, д.55, оф. №1
тел/факс: (343) 220-72-15
тел: (343) 216-24-85, 216-08-96
e-mail: mail@fural.ru, сайт: www.fural.ru

Вне зависимости от того, какие требования выдвигает Ваш бизнес, компания FURAL имеет опыт и возможности им соответствовать.
Мы будем гордиться званием Вашего делового партнера.

Нажимные гарнитуры предназначены для установки на алюминиевые, пластиковые, стальные и деревянные двери.
Крепление на двери - сквозное винтовое.
Совместимы с замками KALE, KFV, GU и другими.
Покрытие - ППМ по каталогу RAL.

Нажимной гарнитур (НГ-85, НГ-92)

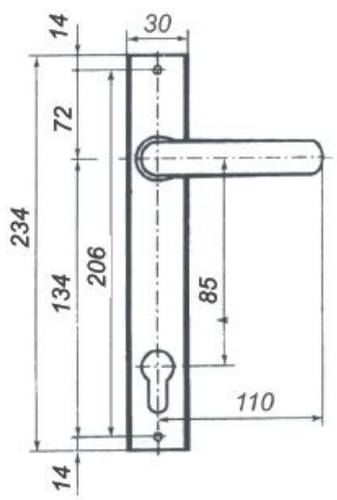

НГ-85

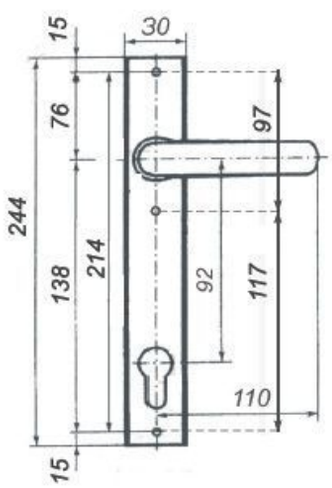

НГ-92

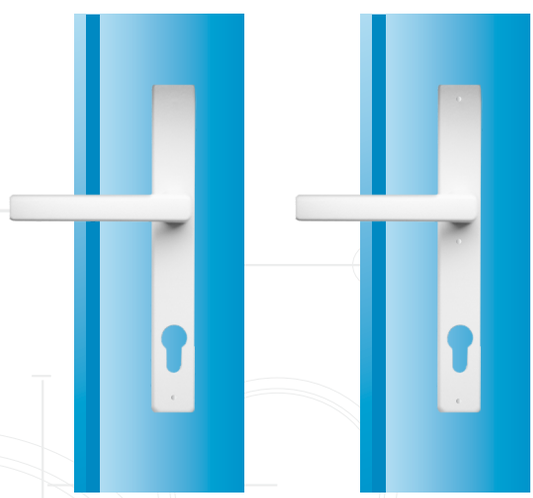

Нажимной гарнитур (НГ-85.01,02, НГ-92.01,02)

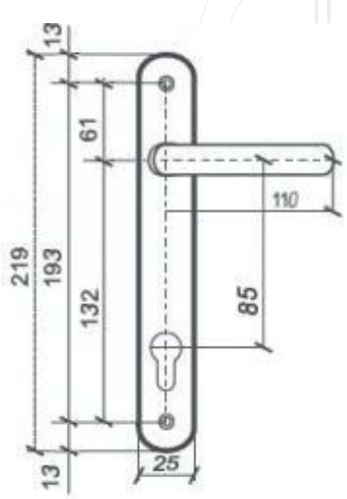

НГ-85.01,02

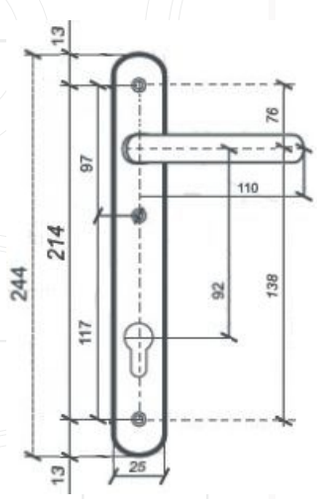

НГ-92.01,02

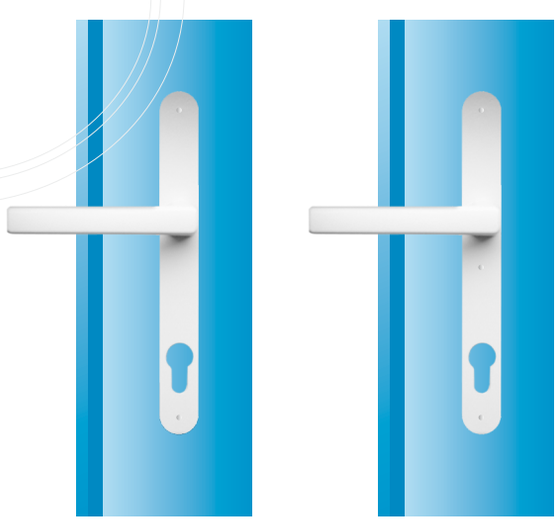

Артикул	А, мм	Толщина профиля, мм					Вес, кг
		36 ... 46	47... 56	57... 66	67... 76	77... 88	
НГ-85	85	НГ-85.40	НГ-85.50	НГ-85.60	НГ-85.70	НГ-85.80	0.33
НГ-92	92	НГ-92.40	НГ-92.50	НГ-92.60	НГ-92.70	НГ-92.80	0.35
НГ-85.01,02	85	НГ-85.40.01,02	НГ-85.50.01,02	НГ-85.60.01,02	НГ-85.70.01,02	НГ-85.80.01,02	0.41
НГ-92.01,02	92	НГ-92.40.01,02	НГ-92.50.01,02	НГ-92.60.01,02	НГ-92.70.01,02	НГ-92.80.01,02	0.44

Россия, 620076, г. Екатеринбург, ул. Самолетная, д.55, оф. №1
тел/факс: (343) 220-72-15
тел: (343) 216-24-85, 216-08-96
e-mail: mail@fural.ru, сайт: www.fural.ru

Вне зависимости от того, какие требования выдвигает Ваш бизнес, компания FURAL имеет опыт и возможности им соответствовать.
Мы будем гордиться званием Вашего делового партнера.